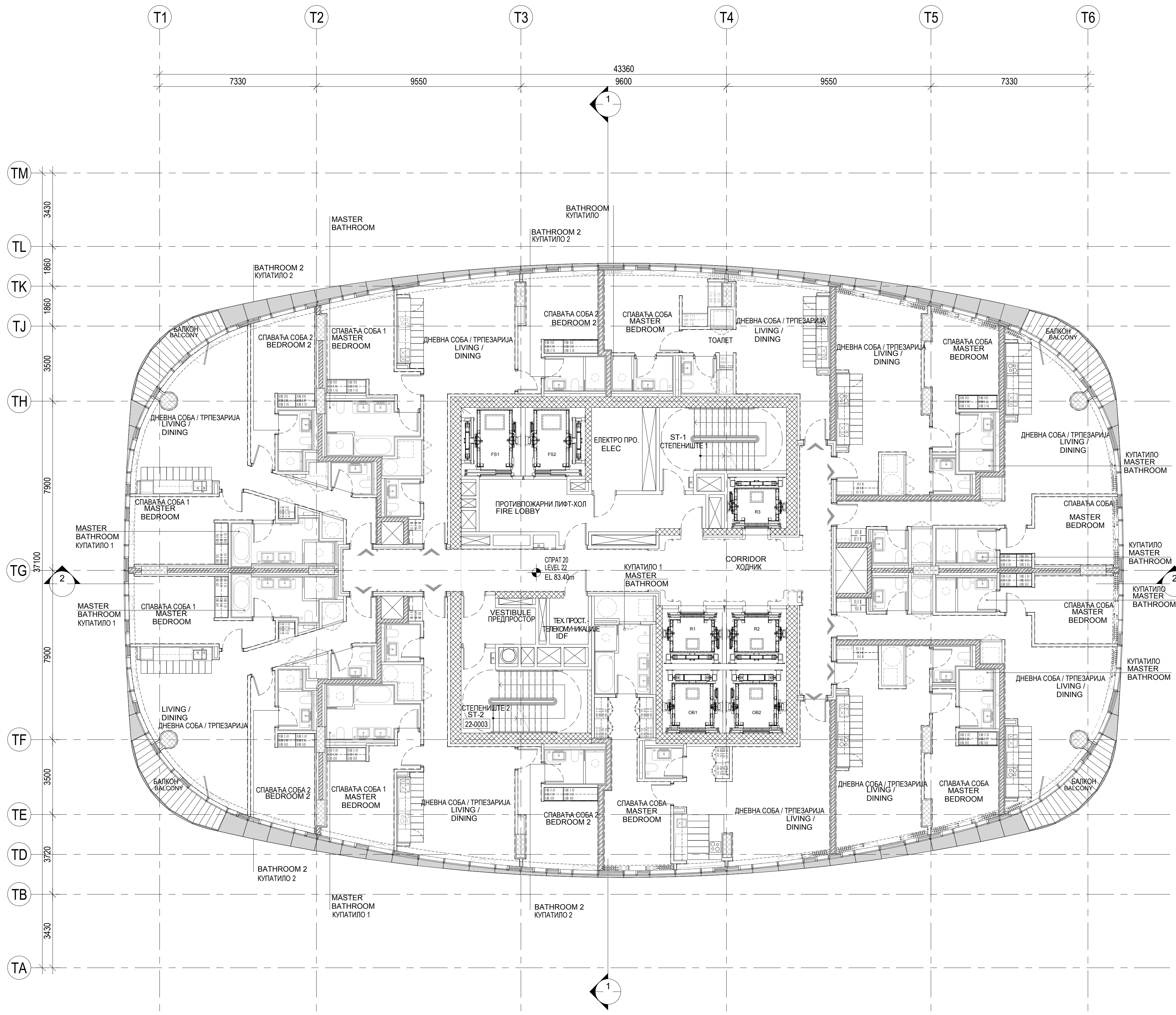

ОСНОВА ТИПСКОГ СПРАТА (20 - 34 СПРАТ)

LEVEL 22-36 PLAN

ОСТВАРЕНЕ НЕТО ПОВРШИНЕ И ОБРАДА ПОВРШИНА _ ТИПСКИ СПРАТ (20. - 34.СПРАТ)

ROOM FINISH SCHEDULE _ LEVEL 22-36

ОЗНАКА ПРОСТОР. ROOM NUMBER	НАЗИВ ПРОСТОРИЈЕ ROOM NAME	НЕТО ПОВРШ. AREA	ЗИД WALL FINISH СЕВЕР NORTH	ИСТОК EAST	ЈУГ SOUTH	ЗАПАД WEST	ПЛАФОН CEILING FINISH	ПОД FLOOR FINISH	СОКЛА BASE FINISH	НАПОМЕНЕ COMMENTS
	ХОДНИК CORRIDOR	68.27m²	ДРВЕНА ОБЛОГА/ВИНИЛ/БРОНЗАНИ МЕТАЛНИ ПРОФИЛИ WOOD VENEER/VINYL/HAIRLINE BRONZE STAINLESS STEEL				СПУШ. ПЛАФОН SC	ПЛОЧИЦЕ TILES TO FLOORING	ПЛОЧИЦЕ TILES TO FLOORING	ПРЕМА ПР.ЕНТ. BY I.D.
	ПРОТИВПОЖАРНИ ЛИФТ-ХОЛ FIRE LOBBY	21.86m²	В.ОТП.Б.01/Б.03 FRP-01/PT-03	В.ОТП.Б.01/Б.03 FRP-01/PT-03	В.ОТП.Б.01/Б.03 FRP-01/PT-03	В.ОТП.Б.01/Б.03 FRP-01/PT-03	АКУС.ПЛАФ.ПЛ.02 ACT-02	ВИНИЛ-01 RF-01	ГУМЕНА СОКЛА-01 RB-01	
	СТЕПЕНИШТЕ 2 ST 2	18.24m²	БОЈА - 03 PT-03	БОЈА - 03 PT-03	БОЈА - 03 PT-03	БОЈА - 03 PT-03	БЕЗ ЗАВРШНЕ ОБР. EC	ЕПОКСИ П-01 EPX-01	ГУМЕНА СОКЛА-02 RB-02	
	КАНАЛ ЗА ОТПАД TRASH	6.82m²	БОЈА - 03 PT-03	БОЈА - 03 PT-03	БОЈА - 03 PT-03	БОЈА - 03 PT-03	АКУС.ПЛАФ.ПЛ.02 ACT-02	ЕПОКСИ П-01 EPX-01	ГУМЕНА СОКЛА-01 RB-01	
	СТЕПЕНИШТЕ 1 ST 1	18.57m²	БОЈА - 03 PT-03	БОЈА - 03 PT-03	БОЈА - 03 PT-03	БОЈА - 03 PT-03	БЕЗ ЗАВРШНЕ ОБР. EC	ЕПОКСИ П-01 EPX-01	ГУМЕНА СОКЛА-02 RB-02	
	ЕЛЕКТРО ПРОСТОРИЈА ELEC	9.21m²	БОЈА - 03 PT-03	БОЈА - 03 PT-03	БОЈА - 03 PT-03	БОЈА - 03 PT-03	БЕЗ ЗАВРШНЕ ОБР. EC	ЕПОКСИ П-01 EPX-01	- -	ВАТРООТП.ИВЕР. FIRE-RET.PLYW.
	ТЕХ.ПРОСТОРИЈА - ТЕЛЕКОМУНИКАЦИЈЕ IDF	3.91m²	БОЈА - 03 PT-03	БОЈА - 03 PT-03	БОЈА - 03 PT-03	БОЈА - 03 PT-03	АКУС.ПЛАФ.ПЛ.02 ACT-02	ВИНИЛ-01 RF-01	ГУМЕНА СОКЛА-01 RB-01	ВАТРООТП.ИВЕР. FIRE-RET.PLYW.
		146.88m²								
	ДВОСОБАН СТАН 1 BEDROOM	56.73m²								
	ДНЕВНА СОБА / ТРПЕЗАРИЈА LIVING/DINING	29.49m²	БОЈА PT	БОЈА PT	БОЈА PT	БОЈА PT	ГИПС.ПЛ.+БОЈА PLB+PT	ПАРКЕТ TMB FL	ПАРКЕТ TMB FL	
	ТОАЛЕТ POWDER ROOM	3.04m²	МЕРМЕР ПЛ. MBL T	МЕРМЕР ПЛ. MBL T	МЕРМЕР ПЛ. MBL T	МЕРМЕР ПЛ. MBL T	ВЛОТП.Г.ПЛ.+Б. MR PLB+PT	МЕР.ПЛ.- НЕКЛ. MBL T-AS	- -	
	СПАВАЋА СОБА MASTER BEDROOM	17.77m²	БОЈА PT	БОЈА PT	БОЈА PT	БОЈА PT	ГИПС.ПЛ.+БОЈА PLB+PT	ПАРКЕТ TMB FL	ПАРКЕТ TMB FL	
	КУПАТИЛО MASTER BATHROOM	4.82m²	МЕРМЕР ПЛ. MBL T	МЕРМЕР ПЛ. MBL T	МЕРМЕР ПЛ. MBL T	МЕРМЕР ПЛ. MBL T	ВЛОТП.Г.ПЛ.+Б. MR PLB+PT	МЕР.ПЛ.- НЕКЛ. MBL T-AS	- -	
	ПРОСТОРИЈА ЗА БОЈЛЕР IMMERSION	0.75m²	БОЈА PT	БОЈА PT	БОЈА PT	БОЈА PT	БОЈА PT	МЕР.ПЛ.- НЕКЛ. MBL T-AS	МЕР.ПЛ.- НЕКЛ. MBL T-AS	
	ВЕШЕРНИЦА LAUNDRY	0.86m²	БОЈА PT	БОЈА PT	БОЈА PT	БОЈА PT	БОЈА PT	МЕР.ПЛ.- НЕКЛ. MBL T-AS	МЕР.ПЛ.- НЕКЛ. MBL T-AS	
	ДВОСОБАН СТАН 1 BEDROOM	61.65m²								
	ДНЕВНА СОБА / ТРПЕЗАРИЈА LIVING/DINING	35.90m²	БОЈА	БОЈА PT	БОЈА PT	БОЈА PT	ГИПС.ПЛ.+БОЈА PLB+PT	ПАРКЕТ TMB FL	ПАРКЕТ TMB FL	
	ТОАЛЕТ POWDER ROOM	2.59m²	МЕРМЕР ПЛ. MBL T	МЕРМЕР ПЛ. MBL T	МЕРМЕР ПЛ. MBL T	МЕРМЕР ПЛ. MBL T	ВЛОТП.Г.ПЛ.+Б. MR PLB+PT	МЕР.ПЛ.- НЕКЛ. MBL T-AS	- -	
	СПАВАЋА СОБА MASTER BEDROOM	16.59m²	БОЈА	БОЈА PT	БОЈА PT	БОЈА PT	ГИПС.ПЛ.+БОЈА PLB+PT	ПАРКЕТ TMB FL	ПАРКЕТ TMB FL	
	КУПАТИЛО MASTER BATHROOM	4.59m²	МЕРМЕР ПЛ. MBL T	МЕРМЕР ПЛ. MBL T	МЕРМЕР ПЛ. MBL T	МЕРМЕР ПЛ. MBL T	ВЛОТП.Г.ПЛ.+Б. MR PLB+PT	МЕР.ПЛ.- НЕКЛ. MBL T-AS	- -	
	ПРОСТОР ЗА БОЈЛЕР И ВЕШЕРНИЦА LAUNDRY & IMMERSION	1.98m²	БОЈА	БОЈА PT	БОЈА PT	БОЈА PT	БОЈА PT	МЕР.ПЛ.- НЕКЛ. MBL T-AS	МЕР.ПЛ.- НЕКЛ. MBL T-AS	
	ДВОСОБАН СТАН 1 BEDROOM	73.44m²								
	ДНЕВНА СОБА / ТРПЕЗАРИЈА LIVING/DINING	41.68m²	БОЈА PT	БОЈА PT	БОЈА PT	БОЈА PT	ГИПС.ПЛ.+БОЈА PLB+PT	ПАРКЕТ TMB FL	ПАРКЕТ TMB FL	
	ТОАЛЕТ POWDER ROOM	2.71m²	МЕРМЕР ПЛ. MBL T	МЕРМЕР ПЛ. MBL T	МЕРМЕР ПЛ. MBL T	МЕРМЕР ПЛ. MBL T	ВЛОТП.Г.ПЛ.+Б. MR PLB+PT	МЕР.ПЛ.- НЕКЛ. MBL T-AS	- -	
	СПАВАЋА СОБА MASTER BEDROOM	15.42m²	БОЈА PT	БОЈА PT	БОЈА PT	БОЈА PT	ГИПС.ПЛ.+БОЈА PLB+PT	ПАРКЕТ TMB FL	ПАРКЕТ TMB FL	
	КУПАТИЛО MASTER BATHROOM	4.75m²	МЕРМЕР ПЛ. MBL T	МЕРМЕР ПЛ. MBL T	МЕРМЕР ПЛ. MBL T	МЕРМЕР ПЛ. MBL T	ВЛОТП.Г.ПЛ.+Б. MR PLB+PT	МЕР.ПЛ.- НЕКЛ. MBL T-AS	- -	
	ВЕШЕРНИЦА LAUNDRY	1.01m²	БОЈА PT	БОЈА PT	БОЈА PT	БОЈА PT	БОЈА PT	МЕР.ПЛ.- НЕКЛ. MBL T-AS	МЕР.ПЛ.- НЕКЛ. MBL T-AS	
	ПРОСТОРИЈА ЗА БОЈЛЕР IMMERSION	1.58m²	БОЈА PT	БОЈА PT	БОЈА PT	БОЈА PT	БОЈА PT	МЕР.ПЛ.- НЕКЛ. MBL T-AS	МЕР.ПЛ.- НЕКЛ. MBL T-AS	
	БАЛКОН BALCONY	6.29m²	- -	- -	- -	- -	-	ПОЛ.ИЗ.+КАМЕН BC 01+ST	- -	
	ДВОСОБАН СТАН 1 BEDROOM	73.44m²								
	ДНЕВНА СОБА / ТРПЕЗАРИЈА LIVING/DINING	41.68m²	БОЈА	БОЈА PT	БОЈА PT	БОЈА PT	ГИПС.ПЛ.+БОЈА PLB+PT	ПАРКЕТ TMB FL	ПАРКЕТ TMB FL	
	ТОАЛЕТ POWDER ROOM	2.71m²	МЕРМЕР ПЛ. MBL T	МЕРМЕР ПЛ. MBL T	МЕРМЕР ПЛ. MBL T	МЕРМЕР ПЛ. MBL T	ВЛОТП.Г.ПЛ.+Б. MR PLB+PT	МЕР.ПЛ.- НЕКЛ. MBL T-AS	МЕР.ПЛ.- НЕКЛ. MBL T-AS	
	СПАВАЋА СОБА MASTER BEDROOM	15.42m²	БОЈА	БОЈА PT	БОЈА PT	БОЈА PT	ГИПС.ПЛ.+БОЈА PLB+PT	ПАРКЕТ TMB FL	ПАРКЕТ TMB FL	
	КУПАТИЛО MASTER BATHROOM	4.75m²	МЕРМЕР ПЛ. MBL T	МЕРМЕР ПЛ. MBL T	МЕРМЕР ПЛ. MBL T	МЕРМЕР ПЛ. MBL T	ВЛОТП.Г.ПЛ.+Б. MR PLB+PT	МЕР.ПЛ.- НЕКЛ. MBL T-AS	- -	
	ВЕШЕРНИЦА LAUNDRY	1.00m²	БОЈА	БОЈА PT	БОЈА PT	БОЈА PT	ВЛОТП.Г.ПЛ.+Б. MR PLB+PT	МЕР.ПЛ.- НЕКЛ. MBL T-AS	МЕР.ПЛ.- НЕКЛ. MBL T-AS	
	ПРОСТОРИЈА ЗА БОЈЛЕР IMMERSION	1.58m²	БОЈА	БОЈА PT	БОЈА PT	БОЈА PT	БОЈА PT	МЕР.ПЛ.- НЕКЛ. MBL T-AS	МЕР.ПЛ.- НЕКЛ. MBL T-AS	
	БАЛКОН BALCONY	6.29m²	- -	- -	- -	- -	- -	ПОЛ.ИЗ.+КАМЕН BC 01+ST	- -	
	ДВОСОБАН СТАН 1 BEDROOM	61.65m²								
	ДНЕВНА СОБА / ТРПЕЗАРИЈА LIVING/DINING	35.90m²	БОЈА PT	БОЈА PT	БОЈА PT	БОЈА PT	ГИПС.ПЛ.+БОЈА PLB+PT	ПАРКЕТ TMB FL	ПАРКЕТ TMB FL	
	ТОАЛЕТ POWDER ROOM	2.59m²	МЕРМЕР ПЛ. MBL T	МЕРМЕР ПЛ. MBL T	МЕРМЕР ПЛ. MBL T	МЕРМЕР ПЛ. MBL T	ВЛОТП.Г.ПЛ.+Б. MR PLB+PT	МЕР.ПЛ.- НЕКЛ. MBL T-AS	МЕР.ПЛ.- НЕКЛ. MBL T-AS	
	СПАВАЋА СОБА MASTER BEDROOM	16.59m²	БОЈА PT	БОЈА PT	БОЈА PT	БОЈА PT	ГИПС.ПЛ.+БОЈА PLB+PT	ПАРКЕТ TMB FL	ПАРКЕТ TMB FL	
	КУПАТИЛО MASTER BATHROOM	4.59m²	МЕРМЕР ПЛ. MBL T	МЕРМЕР ПЛ. MBL T	МЕРМЕР ПЛ. MBL T	МЕРМЕР ПЛ. MBL T	ВЛОТП.Г.ПЛ.+Б. MR PLB+PT	МЕР.ПЛ.- НЕКЛ. MBL T-AS	- -	
	ПРОСТОР ЗА БОЈЛЕР И ВЕШЕРНИЦА LAUNDRY & IMMERSION	1.98m²	БОЈА PT	БОЈА PT	БОЈА PT	БОЈА PT	БОЈА PT	МЕР.ПЛ.- НЕКЛ. MBL T-AS	МЕР.ПЛ.- НЕКЛ. MBL T-AS	
	ДВОСОБАН СТАН 1 BEDROOM	75.65m²								
	ДНЕВНА СОБА / ТРПЕЗАРИЈА LIVING/DINING	40.72m²	БОЈА PT	БОЈА PT	БОЈА PT	БОЈА PT	ГИПС.ПЛ.+БОЈА PLB+PT	ПАРКЕТ TMB FL	ПАРКЕТ TMB FL	
	ПРОСТОР ЗА БОЈЛЕР И ВЕШЕРНИЦА LAUNDRY & IMMERSION	3.12m²	БОЈА PT	БОЈА PT	БОЈА PT	БОЈА PT	БОЈА PT	МЕР.ПЛ.- НЕКЛ. MBL T-AS	МЕР.ПЛ.- НЕКЛ. MBL T-AS	
	СПАВАЋА СОБА MASTER BEDROOM	20.57m²	БОЈА PT	БОЈА PT	БОЈА PT	БОЈА PT	ГИПС.ПЛ.+БОЈА PLB+PT	ПАРКЕТ TMB FL	ПАРКЕТ TMB FL	
	КУПАТИЛО MASTER BATHROOM	8.61m²	МЕРМЕР ПЛ. MBL T	МЕРМЕР ПЛ. MBL T	МЕРМЕР ПЛ. MBL T	МЕРМЕР ПЛ. MBL T	ВЛОТП.Г.ПЛ.+Б. MR PLB+PT	МЕР.ПЛ.- НЕКЛ. MBL T-AS	- -	
	ТОАЛЕТ POWDER ROOM	2.64m²	МЕРМЕР ПЛ. MBL T	МЕРМЕР ПЛ. MBL T	МЕРМЕР ПЛ. MBL T	МЕРМЕР ПЛ. MBL T	ВЛОТП.Г.ПЛ.+Б. MR PLB+PT	МЕР.ПЛ.- НЕКЛ. MBL T-AS	- -	
	ТРОСОБАН СТАН 2 BEDROOM	87.87m²								
	ДНЕВНА СОБА / ТРПЕЗАРИЈА LIVING/DINING	36.16m²	БОЈА PT	БОЈА PT	БОЈА PT	БОЈА PT	ГИПС.ПЛ.+БОЈА PLB+PT	ПАРКЕТ TMB FL	ПАРКЕТ TMB FL	
	СОБА ЗА БОЈЛЕР И ВЕШЕРНИЦА LAUNDRY & IMMERSION	2.47m²	БОЈА PT	БОЈА PT	БОЈА PT	БОЈА PT	БОЈА PT	МЕР.ПЛ.- НЕКЛ. MBL T-AS	МЕР.ПЛ.- НЕКЛ. MBL T-AS	
	СПАВАЋА СОБА MASTER BEDROOM	16.39m²	БОЈА PT	БОЈА PT	БОЈА PT	БОЈА PT	ГИПС.ПЛ.+БОЈА PLB+PT	ПАРКЕТ TMB FL	ПАРКЕТ TMB FL	
	КУПАТИЛО MASTER BATHROOM	9.75m²	МЕРМЕР ПЛ. MBL T	МЕРМЕР ПЛ. MBL T	МЕРМЕР ПЛ. MBL T	МЕРМЕР ПЛ. MBL T	ВЛОТП.Г.ПЛ.+Б. MR PLB+PT	МЕР.ПЛ.- НЕКЛ. MBL T-AS	- -	
	СПАВАЋА СОБА 2 BEDROOM 2	15.44m²	БОЈА PT	БОЈА PT	БОЈА PT	БОЈА PT	ГИПС.ПЛ.+БОЈА PLB+PT	ПАРКЕТ TMB FL	ПАРКЕТ TMB FL	
	КУПАТИЛО 2 BATHROOM 2	4.75m²	МЕРМЕР ПЛ.	МЕРМЕР ПЛ. MBL T	МЕРМЕР ПЛ. MBL T	МЕРМЕР ПЛ. MBL T	ВЛОТП.Г.ПЛ.+Б. MR PLB+PT	МЕР.ПЛ.- НЕКЛ. MBL T-AS	- -	
	ТОАЛЕТ POWDER ROOM	2.90m²	МЕРМЕР ПЛ.	МЕРМЕР ПЛ. MBL T	МЕРМЕР ПЛ. MBL T	МЕРМЕР ПЛ. MBL T	ВЛОТП.Г.ПЛ.+Б. MR PLB+PT	МЕР.ПЛ.- НЕКЛ. MBL T-AS	- -	
	ТРОСОБАН СТАН 2 BEDROOM	97.98m²						BC 01+ST		
	ПРЕДСОБЉЕ ENTRANCE HALL	9.05m²	БОЈА PT	БОЈА PT	БОЈА PT	БОЈА PT	ГИПС.ПЛ.+БОЈА PLB+PT	ПАРКЕТ TMB FL	ПАРКЕТ TMB FL	
	ДНЕВНА СОБА / ТРПЕЗАРИЈА LIVING/DINING	30.99m²	БОЈА PT	БОЈА PT	БОЈА PT	БОЈА PT	ГИПС.ПЛ.+БОЈА PLB+PT	ПАРКЕТ TMB FL	ПАРКЕТ TMB FL	
	ТОАЛЕТ POWDER ROOM	2.78m²	МЕРМЕР ПЛ. MBL T	МЕРМЕР ПЛ. MBL T	МЕРМЕР ПЛ. MBL T	МЕРМЕР ПЛ. MBL T	ВЛОТП.Г.ПЛ.+Б. MR PLB+PT	МЕР.ПЛ.- НЕКЛ. MBL T-AS	- -	
	СПАВАЋА СОБА MASTER BEDROOM	17.31m²	БОЈА PT	БОЈА PT	БОЈА PT	БОЈА PT	ГИПС.ПЛ.+БОЈА PLB+PT	ПАРКЕТ TMB FL	ПАРКЕТ TMB FL	
	КУПАТИЛО MASTER BATHROOM	9.18m²	МЕРМЕР ПЛ. MBL T	МЕРМЕР ПЛ. MBL T	МЕРМЕР ПЛ. MBL T	МЕРМЕР ПЛ. MBL T	ВЛОТП.Г.ПЛ.+Б. MR PLB+PT	МЕР.ПЛ.- НЕКЛ. MBL T-AS	- -	
	СПАВАЋА СОБА 2 BEDROOM 2	16.08m²	БОЈА PT	БОЈА PT	БОЈА PT	БОЈА PT	ГИПС.ПЛ.+БОЈА PLB+PT	ПАРКЕТ TMB FL	ПАРКЕТ TMB FL	
	КУПАТИЛО 2 BATHROOM 2	4.21m²	МЕРМЕР ПЛ. MBL T	МЕРМЕР ПЛ. MBL T	МЕРМЕР ПЛ. MBL T	МЕРМЕР ПЛ. MBL T	ВЛОТП.Г.ПЛ.+Б. MR PLB+PT	МЕР.ПЛ.- НЕКЛ. MBL T-AS	- -	
	ПРОСТОРИЈА ЗА БОЈЛЕР IMMERSION	0.97m²	БОЈА PT	БОЈА PT	БОЈА PT	БОЈА PT	БОЈА PT	МЕР.ПЛ.- НЕКЛ. MBL T-AS	МЕР.ПЛ.- НЕКЛ. MBL T-AS	
	ВЕШЕРНИЦА LAUNDRY	1.11m²	БОЈА PT	БОЈА PT	БОЈА PT	БОЈА PT	БОЈА PT	МЕР.ПЛ.- НЕКЛ. MBL T-AS	МЕР.ПЛ.- НЕКЛ. MBL T-AS	
	БАЛКОН BALCONY	6.29m²	- -	- -	- -	- -	- -	ПОЛ.ИЗ.+КАМЕН BC 01+ST	- -	
	ТРОСОБАН СТАН 2 BEDROOM	97.98m²								
	ПРЕДСОБЉЕ ENTRANCE HALL	9.05m²	БОЈА PT	БОЈА PT	БОЈА PT	БОЈА PT	ГИПС.ПЛ.+БОЈА PLB+PT	ПАРКЕТ TMB FL	ПАРКЕТ TMB FL	
	ДНЕВНА СОБА / ТРПЕЗАРИЈА LIVING/DINING	30.99m²	БОЈА PT	БОЈА PT	БОЈА PT	БОЈА PT	ГИПС.ПЛ.+БОЈА PLB+PT	ПАРКЕТ TMB FL	ПАРКЕТ TMB FL	
	ТОАЛЕТ POWDER ROOM	2.78m²	МЕРМЕР ПЛ. MBL T	МЕРМЕР ПЛ. MBL T	МЕРМЕР ПЛ. MBL T	МЕРМЕР ПЛ. MBL T	ВЛОТП.Г.ПЛ.+Б. MR PLB+PT	МЕР.ПЛ.- НЕКЛ. MBL T-AS	- -	
	СПАВАЋА СОБА MASTER BEDROOM	17.31m²	БОЈА PT	БОЈА PT	БОЈА PT	БОЈА PT	ГИПС.ПЛ.+БОЈА PLB+PT	ПАРКЕТ TMB FL	ПАРКЕТ TMB FL	
	КУПАТИЛО MASTER BATHROOM	9.18m²	МЕРМЕР ПЛ. MBL T	МЕРМЕР ПЛ. MBL T	МЕРМЕР ПЛ. MBL T	МЕРМЕР ПЛ. MBL T	ВЛОТП.Г.ПЛ.+Б. MR PLB+PT	МЕР.ПЛ.- НЕКЛ. MBL T-AS	- -	
	СПАВАЋА СОБА 2 BEDROOM 2	16.08m²	БОЈА PT	БОЈА PT	БОЈА PT	БОЈА PT	ГИПС.ПЛ.+БОЈА PLB+PT	ПАРКЕТ TMB FL	ПАРКЕТ TMB FL	
	КУПАТИЛО 2 BATHROOM 2	4.21m²	МЕРМЕР ПЛ. MBL T	МЕРМЕР ПЛ. MBL T	МЕРМЕР ПЛ. MBL T	МЕРМЕР ПЛ. MBL T	ВЛОТП.Г.ПЛ.+Б. MR PLB+PT	МЕР.ПЛ.- НЕКЛ. MBL T-AS	- -	
	ПРОСТОРИЈА ЗА БОЈЛЕР IMMERSION	0.97m²	БОЈА PT	БОЈА PT	БОЈА PT	БОЈА PT	БОЈА PT	МЕР.ПЛ.- НЕКЛ. MBL T-AS	МЕР.ПЛ.- НЕКЛ. MBL T-AS	
	ВЕШЕРНИЦА LAUNDRY	1.11m²	БОЈА PT	БОЈА PT	БОЈА PT	БОЈА PT	БОЈА PT	МЕР.ПЛ.- НЕКЛ. MBL T-AS	МЕР.ПЛ.- НЕКЛ. MBL T-AS	
	БАЛКОН BALCONY	6.29m²	- -	- -	- -	- -	- -	ПОЛ.ИЗ.+КАМЕН BC 01+ST	- -	
	ТРОСОБАН СТАН 2 BEDROOM	87.61m²								
	ДНЕВНА СОБА / ТРПЕЗАРИЈА LIVING/DINING	36.16m²	БОЈА PT	БОЈА PT	БОЈА PT	БОЈА PT	ГИПС.ПЛ.+БОЈА PLB+PT	ПАРКЕТ TMB FL	ПАРКЕТ TMB FL	
	СОБА ЗА БОЈЛЕР И ВЕШЕРНИЦА LAUNDRY & IMMERSION	2.47m²	БОЈА PT	БОЈА PT	БОЈА PT	БОЈА PT	БОЈА PT	МЕР.ПЛ.- НЕКЛ. MBL T-AS	МЕР.ПЛ.- НЕКЛ. MBL T-AS	
	СПАВАЋА СОБА MASTER BEDROOM	16.39m²	БОЈА PT	БОЈА PT	БОЈА PT	БОЈА PT	ГИПС.ПЛ.+БОЈА PLB+PT	ПАРКЕТ TMB FL	ПАРКЕТ TMB FL	
	КУПАТИЛО MASTER BATHROOM	9.75m²	МЕРМЕР ПЛ. MBL T	МЕРМЕР ПЛ. MBL T	МЕРМЕР ПЛ. MBL T	МЕРМЕР ПЛ. MBL T	ВЛОТП.Г.ПЛ.+Б. MR PLB+PT	МЕР.ПЛ.- НЕКЛ. MBL T-AS	- -	
	СПАВАЋА СОБА 2 BEDROOM 2	15.44m²	БОЈА PT	БОЈА PT	БОЈА PT	БОЈА PT	ГИПС.ПЛ.+БОЈА PLB+PT	ПАРКЕТ TMB FL	ПАРКЕТ TMB FL	
	КУПАТИЛО 2 BATHROOM 2	4.75m²	МЕРМЕР ПЛ. MBL T	МЕРМЕР ПЛ. MBL T	МЕРМЕР ПЛ. MBL T	МЕРМЕР ПЛ. MBL T	ВЛОТП.Г.ПЛ.+Б. MR PLB+PT	МЕР.ПЛ.- НЕКЛ. MBL T-AS	- -	
	ТОАЛЕТ POWDER ROOM	2.64m²	МЕРМЕР ПЛ. MBL T	МЕРМЕР ПЛ. MBL T	МЕРМЕР ПЛ. MBL T	МЕРМЕР ПЛ. MBL T	ВЛОТП.Г.ПЛ.+Б. MR PLB+PT	МЕР.ПЛ.- НЕКЛ. MBL T-AS	- -	

УКУПНО НЕТО ПОВРШИНА TOTAL NET AREA	920.88m²	

ПРЕГЛЕД ОСТВАРЕНИХ БРУТО ПОВРШИНА
REVIEW OF REALIZED GROSS FLOOR AREA

БРУТО ПОВРШИНА -20 - 34 СПРАТ GROSS FLOOR AREA - LEVEL 22-36	1 091.16m²
УКУПНА БРУТО ПОВРШИНА ПОДЗЕМНИХ ЕТАЖА TOTAL GROSS FLOOR AREA - UNDERGROUND	19 313.50 m²
УКУПНА БРУТО ПОВРШИНА НАДЗЕМНИХ ЕТАЖА TOTAL GROSS FLOOR AREA - ABOVE GROUND	47 038.89 m²
УКУПНА БРУТО ПОВРШИНА ОБЈЕКТА TOTAL GROSS FLOOR AREA OF THE BUILDING	66 352.39 m²

БРГП GFA	47 038.89 m²

ЛЕГЕНДА / KEY OF SYMBOLS:

- АРМИРАНИ БЕТОН / REINFORCED CONCRETE
- ГИТЕР БЛОК / CLAY BRICK BLOCK
- ГИПС-КАРТОН ПЛОЧЕ / GYPSUM BOARD
- CL — КАНАЛ ЗА ВЕШ / LAUNDRY
- TRC — КАНАЛ ЗА ЂУБРЕ / GARBAGE
- FHC — ПОЖАРНИ ХИДРАНТ / FIRE HYDRANT
- ПОПП* ПРИЛАГОЂЕНО ОСОБАМА СА ПОСЕБНИМ ПОТРЕБАМА
- ** 37x178/280 БРОЈ КОМАДА СТЕПЕНИЦА ОД/ДО ЕТАЖЕ

ПРЕДМЕТ ЦРТЕЖА / KEY PLAN:

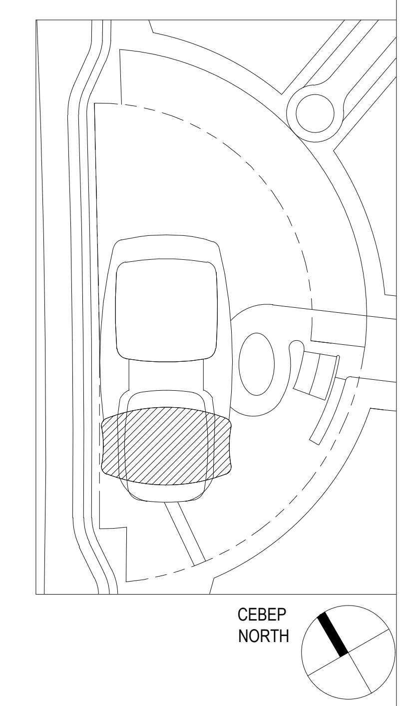

СЕВЕР
NORTH

±0.00=+77.32

пројектна организација design organization		ЕНЕРГОПРОЈЕКТ УРБАНИЗАМ И АРХИТЕКТУРА а.д. ЕНТЕЛ а.д. НОВИ БЕОГРАД - Булевар Михајла Пупина 12
инвеститор Client	KULA BELGRADE	"BW KULA", д.о.о. Карађорђева 48, Београд "BW KULA ", doo Karadjordjeva 48, Belgrade

ИДЕЈНО РЕШЕЊЕ
ЗА ИЗГРАДЊУ ОБЈЕКТА "КУЛА БЕОГРАД"
блок 19, на к.п.1508/411 К.О.Савски Венац

CONCEPT DESIGN FOR "BW KULA"
b.19, c.l. 1508/411, C.M. Savski venac

аутор архитектуре Design Author	SOM	Skidmore, Owings & Merrill LLP 224 South Michigan Avenue, Suite 1000 Chicago, Illinois 60604
руководилац израде урбанистичког пројекта Executive urban planner	Драгана Ђорђевић, дипл.инж.арх. Dragana Đorđević, M.Sc.Arch. број лиценце ИКС Licence No 200 001703	
одговорни пројектант архитектуре	Александар Лалић, дипл.инж.арх. Aleksandar Lalić, M.Sc.Arch. број лиценце ИКС Licence No 300 7796 04	
пројектантски тим Design Team	Јелена Митић, арх.тех / Jelena Mitić, Arch.Tech Милица Делибашић, дипл.инж.арх. / Milica Delibašić, M.Sc.Arch. Ивана Вукотић, дипл.инж.арх. / Ivana Vukotić, M.Sc.Arch. Слађана Ивковић , дипл.инж.арх. / Slađana Ivković, M.Sc.Arch. Андреј Радишић, дипл.инж.арх. / Andrej Radišić, M.Sc.Arch. Слободан Херцег, дипл.инж.арх. / Slobodan Herceg, M.Sc.Arch. Владимир Топличић, дипл.инж.арх. / Vladimir Topličić, M.Sc.Arch.	
цртеж Drawing Title	ОСНОВА ТИПСКОГ СПРАТА (20.-34.СПРАТА) LEVEL 22 - 36 PLAN	
фаза ИДР Design Stage CD	размера / Scale 1:200	датум 05.2019. / Date 05.2019. — број цртежа / DWG No. 1-17 AR-L22-209

580mm x 430mm